HouseFit

ПОСІБНИК КОРИСТУВАЧА

HT-9171E

ЕЛЕКТРИЧНА БІГОВА ДОРІЖКА

Будь здоровий. Будь у формі!

ВАЖЛИВА ІНФОРМАЦІЯ З ТЕХНІКИ БЕЗПЕКИ

Дякуємо, що обрали наш продукт. Задля вашої безпеки та здоров'я, будь-ласка, правильно використовуйте тренажер. Перед збиранням та використанням обладнання повністю прочитайте інструкцію. Безпечна та ефективна робота тренажера може бути забезпечена тільки якщо тренажер правильно зібраний, правильно обслуговується й використовується. Ви повинні переконатися, що всі, хто користується тренажером, попереджені про всі застереження та запобіжні заходи.

1. Перед тим, як почати яку-небудь програму тренувань, проконсультуйтесь з лікарем, щоб визначити медичні та фізичні умови, які можуть бути небезпечними для Вашого здоров'я, чи які є перешкодою для використання цього тренажера належним чином. Консультація лікаря особливо важлива, якщо Ви приймаєте які-небудь медикаменти, що впливають на серцевий ритм, кров’яний тиск або рівень холестерину.
2. Звертайте увагу на сигнали Вашого організму. Неправильні або надмірні тренування можуть заподіяти шкоду здоров'ю. Припиніть тренування, якщо Ви відчули який-небудь із симптомів: біль, утрудненість дихання, нерегулярне серцебиття, задишку, запаморочення або нудоту. Якщо Ви відчули який-небудь із зазначених симптомів, зверніться до лікаря, перш ніж продовжити тренування.
3. Тримайте тренажер в місці недосяжному для дітей та тварин. Тренажер спроектований для дорослих.
4. Встановлюйте тренажер на твердій, рівній поверхні з захисним покриттям, щоб захистити підлогу та килим. Для безпечного використання залишіть мінімум 1 м. вільного простору навколо тренажера.
5. Перед використанням тренажера перевірте, чи добре закручені всі гайки та болти. Безпечність тренажера підтримується тільки якщо його регулярно перевіряють на несправності та/чи зношення.
6. Рекомендується змащувати всі рухомі деталі кожен місяць.
7. Використовуйте тренажер за призначенням. Якщо ви знайшли будь-які деталі з дефектами під час збирання чи перевірки тренажера, чи якщо ви чуєте незвичні звуки, які виробляє тренажер протягом тренування, одразу зупиніться. Не використовуйте тренажер поки проблема не буде ліквідована.
8. Для тренувань, надягайте відповідний одяг. Не надягайте просторий одяг, який може заплутатися в тренажері.
9. Не встромляйте пальці чи предмети в рухомі деталі тренажера.
10. Цей тренажер не призначений для використання в медичних цілях.
11. Рухайтесь з обережністю коли піднімаєте чи пересуваєте тренажер. Завжди обачно піднімайте тренажер та звертайтеся по допомогу, якщо це необхідно.
12. Тренажер призначений для використання в прохолодних, сухих умовах. Уникайте зберігання в занадто холодних, гарячих чи вогких місцях, оскільки це може призвести до корозії та інших схожих проблем.

Допустима температура - від 5 до 40 градусів.

13. Тренажер спроектований тільки для використання в приміщені! Він не призначений для використання в комерційних цілях.

ІНСТРУКЦІЯ З ЕКСПЛУАТАЦІЇ

1. Вставте вилку безпосередньо в розетку.
2. Безперервний час роботи цього тренажера менше двох годин. Переконайтесь, що повністю прочитали посібник перед використанням тренажера.
3. Швидкість змінюється поступово. Встановіть бажану швидкість, використовуючи кнопку регулювання на пульті управління. Коли налаштування завершене, відпустіть кнопку налаштування. Комп'ютер розпізнає команду та поступово збільшить швидкість.
4. При використанні бігової доріжки, будь-ласка, будьте обережні з одночасним виконанням інших дій таких як перегляд телевізору, читання, тощо. Вони можуть відволікти та призвести до втрати рівноваги чи відхилення від центру доріжки, що може обернутися серйозною травмою.
5. Щоб не втратити рівновагу та уникнути непередбачених травм НЕ вставайте та НЕ сходіть з бігової доріжки поки вона рухається. Цей пристрій починає роботу на дуже низькій швидкості; правильний спосіб розпочати тренування - це стати на доріжку поки вона повільно прискорюється, після того, як ви звикли до тренажера.
6. Завжди тримайтеся за поручні коли змінюєте налаштування на пульті управління.
7. Запобіжний ключ передбачений цим тренажером та повинен використовуватись у разі надзвичайної ситуації. Управління тренажером здійснюється тільки тоді, коли запобіжний ключ вставлений в пульт управління. В разі необхідності витягніть запобіжний ключ щоб миттєво зупинити доріжку, що рухається, та вимкнути бігову доріжку. Пульт управління одразу відновлює налаштування, як тільки запобіжний ключ вставляється заново.
8. Кнопки управління на пульті управління налаштовуються точно та не потребують зусиль при використані. Щоб уникнути пошкодження кнопок, не застосовуйте надмірну силу при натисканні.
9. Цей тренажер спроектований тільки для дорослих! Дітям не слід використовувати його чи грати біля бігової доріжки. Якщо діти знаходяться біля неї, необхідний нагляд дорослої людини. Цей тренажер не призначений для використання в медичних цілях. Перед тим як розпочати будь-яку програму тренувань, проконсультуйтеся з лікарем.
10. Вагітні чи годуючі жінки повинні проконсультуватися з лікарем перед тим, як розпочати будь-яку програму тренувань.
11. Будь-ласка, переконайтеся, що ви п'єте достатньо води підчас чи після тренування

РОЗНЕСЕНІ КРЕСЛЕННЯ

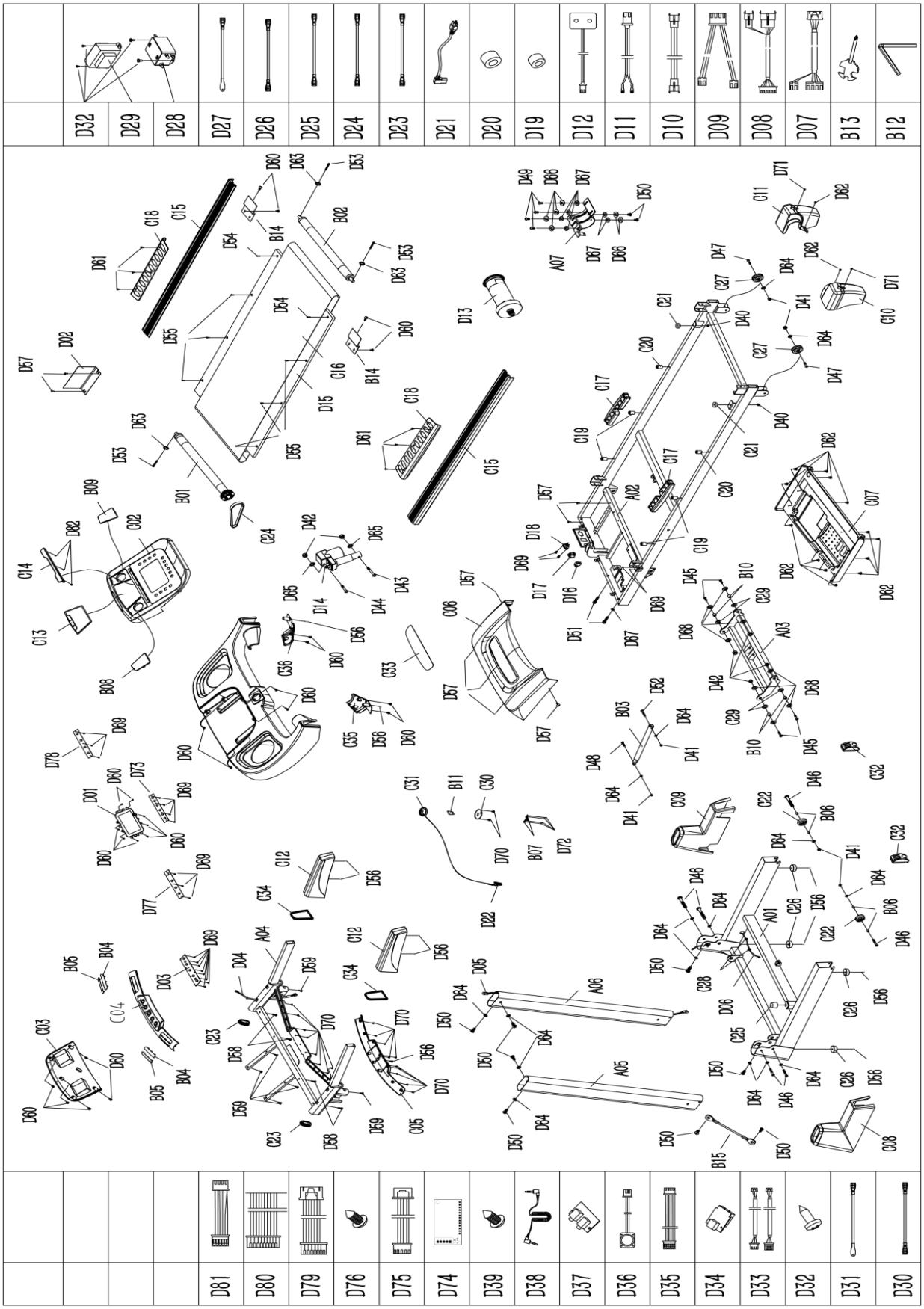

ТЕХНІЧНІ ПАРАМЕТРИ

ГАБАРИТИ (мм)	1940*880*1440мм	ПОТУЖНІСТЬ	3,0 к.с.
В СКЛАДЕНОМУ СТАНІ (мм)	1230*880*1560мм	ВХІДНИЙ СТРУМ	~50Гц
РОЗМІР СТРІЧКИ (мм)	510*1400мм	ВХІДНИЙ СТРУМ	220В
ВАГА НЕТТО/БРУТТО	81/93кг	НАХИЛ	0-15%
МАКС. ВАГА КОРИСТУВАЧА	130кг	ШВИДКІСТЬ	1.0-20 км/год

ПЕРЕЛІК ДЕТАЛЕЙ

№	Описання	Специфікація	КІЛ-ТЬ		№	Описання	Специфікація	КІЛ-ТЬ
A01	Основа		1		C12	Пінопластова рукоятка		2
A02	Головна рама		1		C13	Гумова прокладка		1
A03	Тримач нахилу		1		C14	Пластиковий тримач		1
A04	Тримач пульту управління		1		C15	Бічна направляюча		2
A05	Ліва вертикальна труба		1		C16	Бігове полотно		1
A06	Права вертикальна труба		1		C17	Повітряна подушка		2
A07	Тримач двигуна		1		C18	Бічна направляюча прокладка, що пере-шкоджає ковзанню		2
B01	Передній ролик		1		C19	Чорна прокладка		4
B02	Задній ролик		1		C20	Синя прокладка		2
B03	Циліндр повітряного тиску		1		C21	Синя прокладка		2
B04	Тонколистова сталь для вимірювання пульсу 1		2		C22	Ходове колесо		2
B05	Тонколистова сталь для вимірювання пульсу 2		2		C23	Овальна внутрішня заглушка		2
B06	Кожух ходового колеса		4		C24	Приводний ремінь		1
B07	Пружинна з		2		C25	Конусоподібна		1

	тонколистової сталі					прокладка		
B08	Сітка лівого динаміка		1		C26	Підкладка під плоску стійку		4
B09	Сітка правого динаміка		1		C27	Колесо регулювання		2
B10	Поворотна втулка		4		C28	Захист дроту		2
B11	Тонколистова мідь		1		C29	Пластикова прокладка		4
B12	Універсальний гайковий ключ	5 мм.	1		C30	Тримач для запобіжний ключа		1
B13	Гайковий ключ з викруткою	S=13,14,15	1		C31	Запобіжний ключ		1
B14	Z-подібна планка		2		C32	Заглушка ходового колеса		2
B15	Стальний кабель		1		C33	Верхній акриловий кожух двигуна		1
C01	Верхній кожух пульту управління.		1		C34	Декоративний ободок рукоятки		2
C02	Середній верхній кожух пульту управління		1		C3	Лівий кожух рукоятки		1
C03	Середній нижній кожух пульту управління		1		C36	Правий кожух рукоятки		1
C04	Верхній кожух для пристрою вимірювання пульсу		1		D01	Бортовий комп'ютер		1
C05	Нижній кожух для пристрою вимірювання пульсу		1		D02	Панель управління		1
C06	Верхній кожух двигуна		1		D03	Панель кнопкового управління на рукоятку		1
C07	Нижній кожух двигуна		1		D04	Верхній сигнальний дріт	900 мм.	1
C08	Кожух лівої вертикальної труби		1		D05	Середній сигнальний дріт	1100 мм.	1
C09	Кожух правої вертикальної труби		1		D06	Нижній сигнальний дріт	800 мм.	1
C10	Лівий задній кінцевий кожух		1		D07	Короткий верхній дріт	350 мм.	1
C11	Правий задній кінцевий кожух		1		D08	Короткий нижній дріт	750 мм.	1
D09	Верхній дріт вимірювання пульсу	150 мм.	1		D46	Гвинт M8*50		6
D10	Середній дріт вимірювання пульсу	650 мм.	2		D47	Гвинт M8*40		2
D11	Нижній дріт вимірювання пульсу	200 мм.	2		D48	Гвинт M8*30		1
D12	Датчик швидкості	1000 мм.	1		D49	Гвинт M8*20		4
D13	Електродвигун постійного току		1		D50	Гвинт M8*15		10
D14	Двигун нахилу		1		D51	Гвинт M8*40		2
D15	Платформа		1		D52	Гвинт M8*42		1

D16	Захист від переван-таження		1		D53	Гвинт M6*55		3
D17	Квадратний вмикач		1		D54	Гвинт M6*40		2
D18	Гніздо живлення		1		D55	Гвинт M6*25		6
D19	Магнітне кільце		1		D56	Гвинт M5*16		11
D20	Магнітне осердя		1		D57	Гвинт M5*8		9
D21	Дріт живлення		1		D58	Шуруп ST4.2*30		4
D22	Дріт запобіжного ключа	450 мм.	1		D59	Шуруп ST4.2*20		6
D23	Одинарний дріт перемінного струму	200 мм.	1		D60	Шуруп ST4.2*12		27
D24	Одинарний дріт перемінного струму	350 мм.	1		D61	Шуруп ST4.2*15		6
D25	Одинарний дріт перемінного струму	200 мм.	2		D6	Шуруп ST4.2*12		15
D26	Одинарний дріт перемінного струму	350 мм.	1		D63	Шайба	6	3
D27	Дріт заземлення	350 мм.	1		D64	Шайба	8	16
D28	Фільтр		1		D65	Шайба	10	2
D29	Індуктор		1		D66	Шайба	8	6
D30	Одинарний дріт 2	350 мм.	1		D67	Плоска шайба C	8	7
D31	Дріт заземлення	350 мм.	1		D68	Плоска шайба C	φ10*φ26*2.0	8
D32	Шуруп ST4.2*12		2		D69	Шуруп ST2.9*8		22
D33	Підсилювач	300 мм.	5		D70	Шуруп ST3.5*10		20
D34	USB панель	450 мм.	1		D71	Гвинт M5*12		2
D35	USB дріт	250 мм.	1		D72	Шуруп ST2.9*4		4
D36	Динамік	250 мм.	2		D73	Панель кнопок		1
D37	З'єднувальний дріт регулятора гучності +/-	350 мм.	1		D74	Bluetooth панель		1
D38	З'єднувальний дріт MP3	φ3*φ12*410	1		D75	Bluetooth дріт	300 мм.	1
D39	Шуруп ST2.9*8.0		16		D76	Шуруп ST4.2*15		4
D40	Гайка M6		2		D77	Похила панель		1
D41	Гайка M8		6		D78	Панель швидкості		1
D42	Гайка	M10	6		D79	З'єднувальний дріт	150 мм.	1
D43	Гвинт	M10*90	1		D80	З'єднувальний дріт	200 мм.	2
D44	Гвинт	M10*45	1		D81	З'єднувальний дріт	100 мм.	1
D45	Гвинт	M10*30	4		D82	Шуруп	ST2.6*8	3

ЗБИРАННЯ ДЕТАЛЕЙ

Вміст картонної коробки:

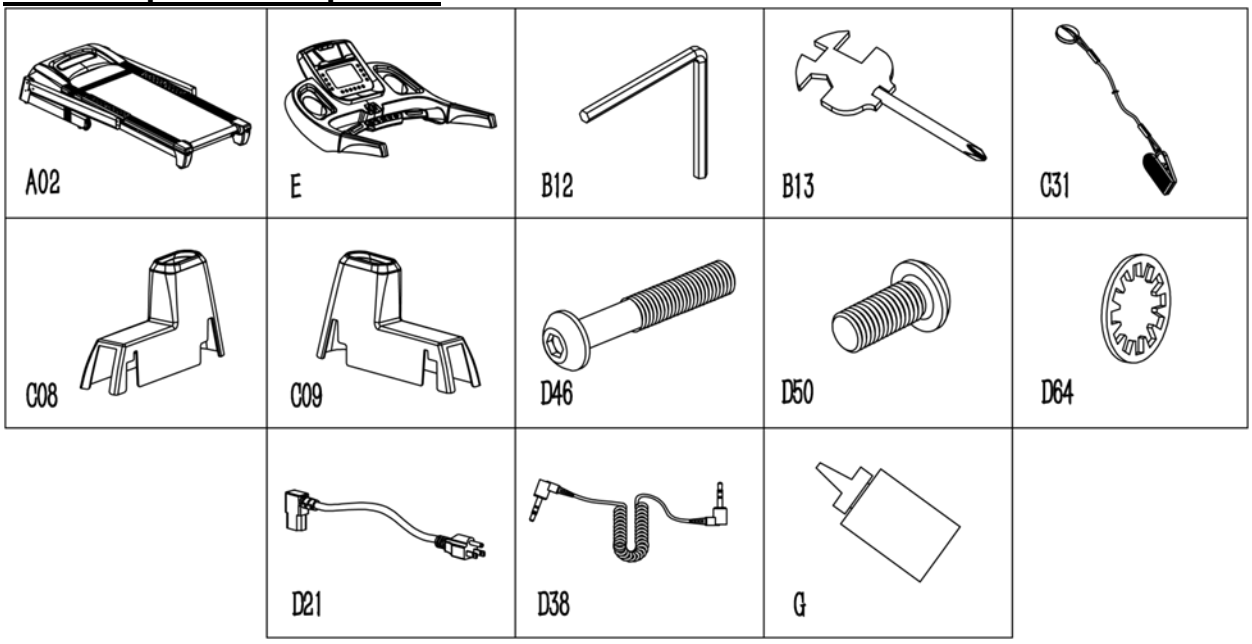

ПАКЕТ ДЕТАЛЕЙ

№	Описання	Специфікація	КІЛ-ТЬ		№	Описання	Специфікація	КІЛ-ТЬ
A02	Головна рама		1		D46	Гвинт	M8*50	2
E	База пульту управління		1		D50	Гвинт	M8*15	6
B12	Універсальний гайковий ключ	5 мм.	1		D64	Стопорна шайба	8	8
B13	Гайковий ключ з викруткою	S=13, 14, 15	1		D21	Дріт живлення		1
C31	Запобіжний ключ		1		D38	З'єднувальний дріт MP3		1
C08	Кожух лівої вертикальної труби		1		G	Мастило		1
C09	Кожух правої вертикальної труби		1					

ІНСТРУМЕНТИ ДЛЯ ЗБИРАННЯ

Універсальний гайковий ключ (5 мм.) – 1 шт.

Гайковий ключ з викруткою (S=13, 14, 15) – 1шт.

ІНСТРУКЦІЯ ЗІ ЗБИРАННЯ

КРОК 1:

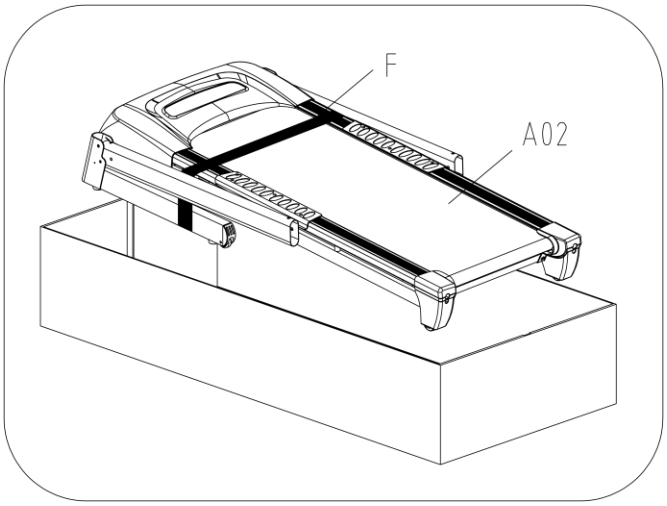

Відкрийте картону коробку та вийміть весь її вміст. Поставте головну раму **(№ A02)** на рівну поверхню та переконайтеся, що ваше робоче місце чисте та його достатньо.

ЗВЕРНІТЬ УВАГУ! Задля вашої безпеки, НЕ розрізайте упаковку з біговим полотном **(№ F)** поки ви не закінчите збирання.

КРОК 2:

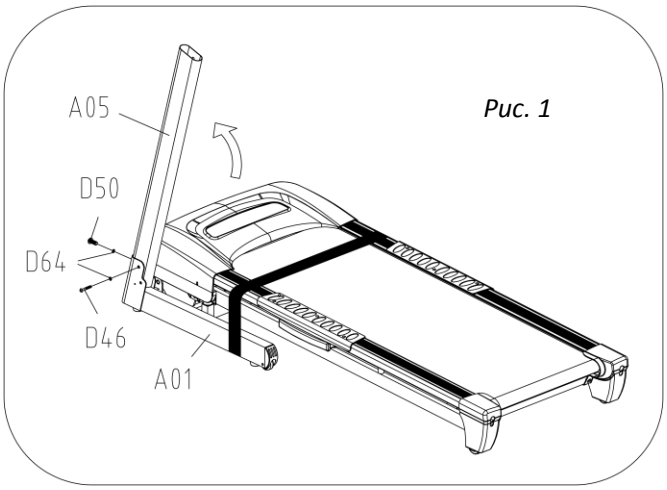

Рис. 1

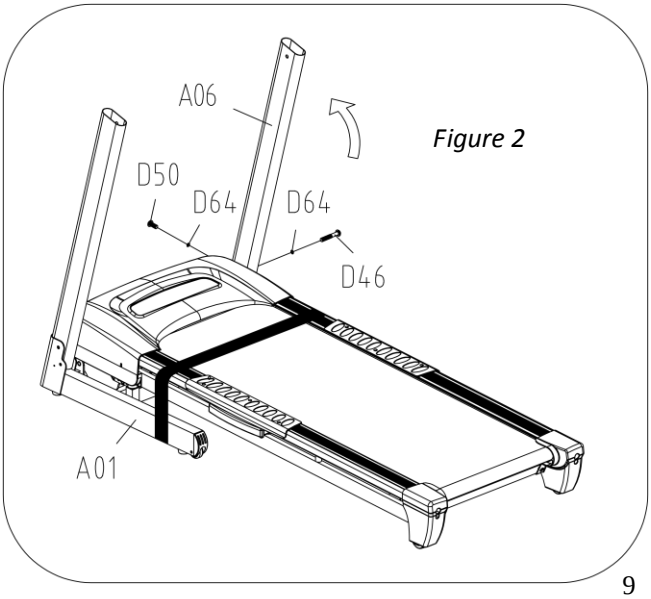

Figure 2

Підніміть **ліву вертикальну трубу (№ A05)** прямо.
Див. рис. 1

Зафіксуйте **ліву вертикальну трубу (№ A05)** на основній рамі **(№ A01)**. Використовуйте 1 **гвинт (№ D46)** та 1 **стопорну шайбу (№ D64),** щоб приєднати збоку, та 1 **гвинт (№ D50)** та **стопорну шайбу (№ D64),** щоб приєднати спереду. Закріпіть використовуючи **універсальний гайковий ключ (№ B12).**

Повторіть крок, описаний вище, щоб приєднати **праву вертикальну трубу (№ A06)** до основної рами **(№ A01)**.
Див. рис. 2

ЗВЕРНІТЬ УВАГУ: Під час збирання, підтримуйте вертикальні труби **(№ A05№ A06)** рукою, щоб вони не впали.

КРОК 3:

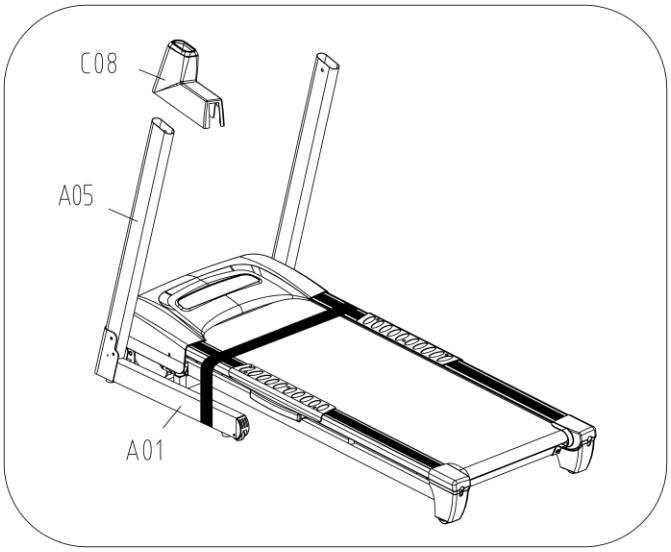

Вставте **кожух лівої вертикальної труби (№ C08)** в нижню частину **лівої вертикальної труби (№A05)**. Натисніть, щоб прикріпити **кожух лівої вертикальної труби (№ C08)** до основної рами **(№. A01)**.

Повторіть крок, описаний вище, щоб приєднати **праву вертикальну трубу (№ C09)** до основної рами **(№ A01).**

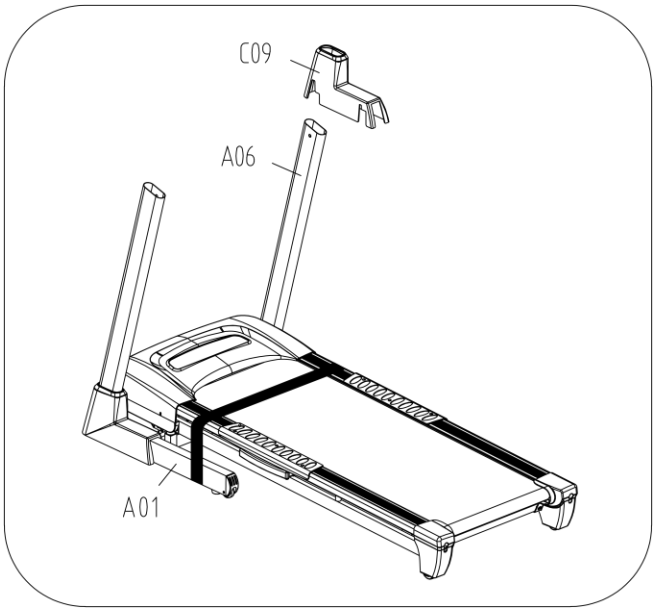

КРОК 4:

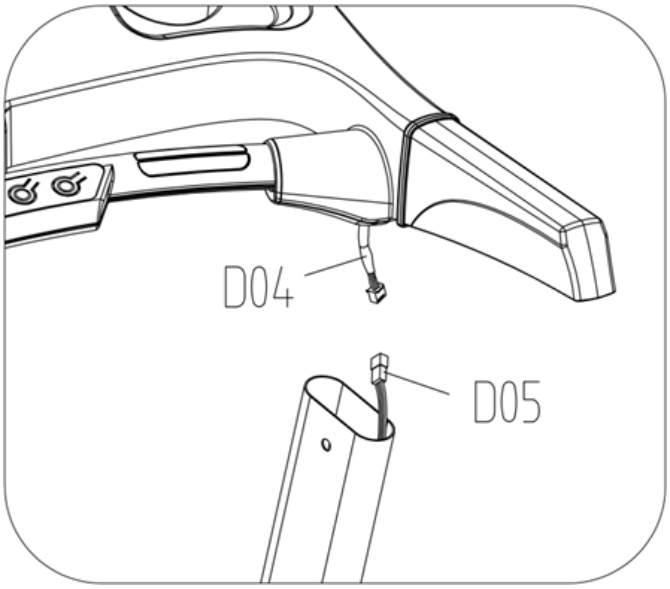

З'єднайте **верхній сигнальний дріт (№ D04)** з **середнім сигнальним дротом (№ D05)**.

Зафіксуйте **базу пульту управління (№ E)** на **лівій та правій трубах (№ A05 та A06)** 4 гвинтами **(№ D50)** та 4 стопорними шайбами **(№ D64).** Затягніть **універсальним гайковим ключем (№ B12).**

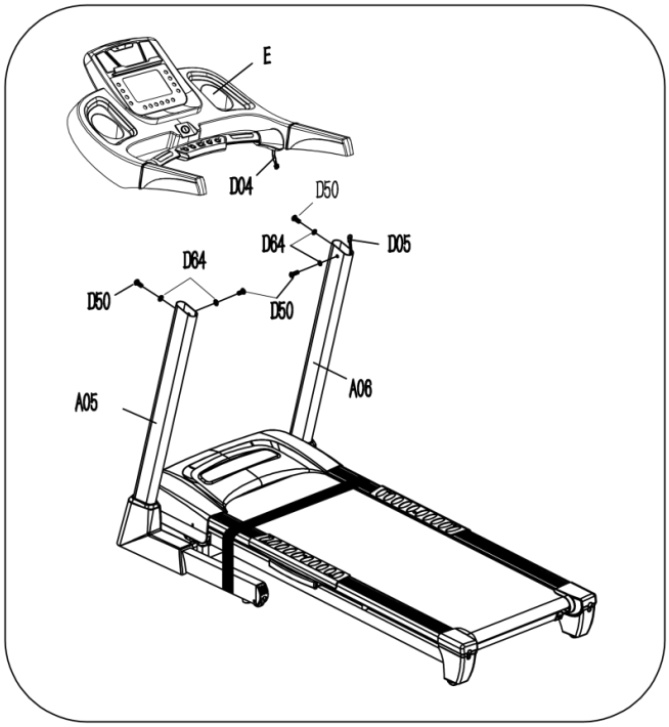

КРОК 5:

Розріжте упаковку бігового полотна **(№ F).**

КРОК 6:

Закріпіть **M8*15 гвинт (№ D50)** в головній рамі **універсальним гайковим ключем (№ B12).**

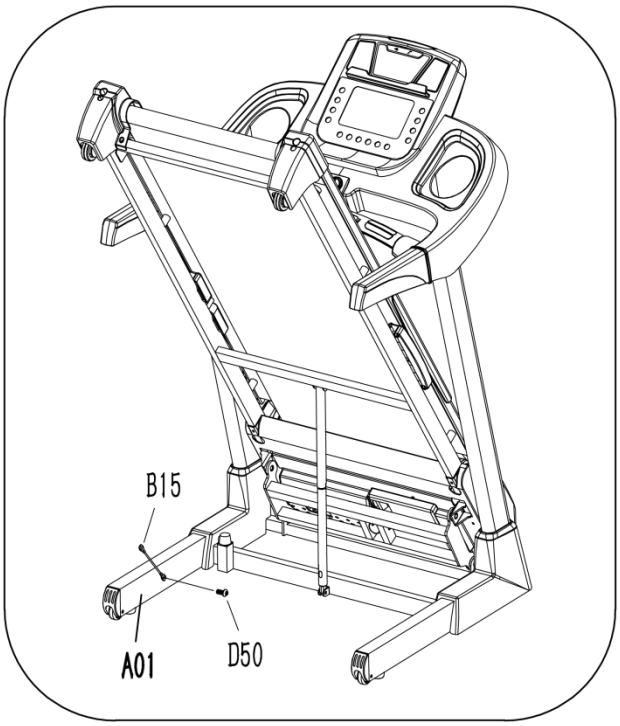

Згідно з інструкцією зі складання, складіть тренажер та закріпіть **M8*15 гвинт (№ D50)** в головній рамі **універсальним гайковим ключем (№ B12), потім відкрутіть стальний кабель (№ B15).**

ІНСТРУКЦІЯ ЗІ СКЛАДАННЯ

❖ СКЛАДАННЯ БІГОВОЇ ДОРІЖКИ

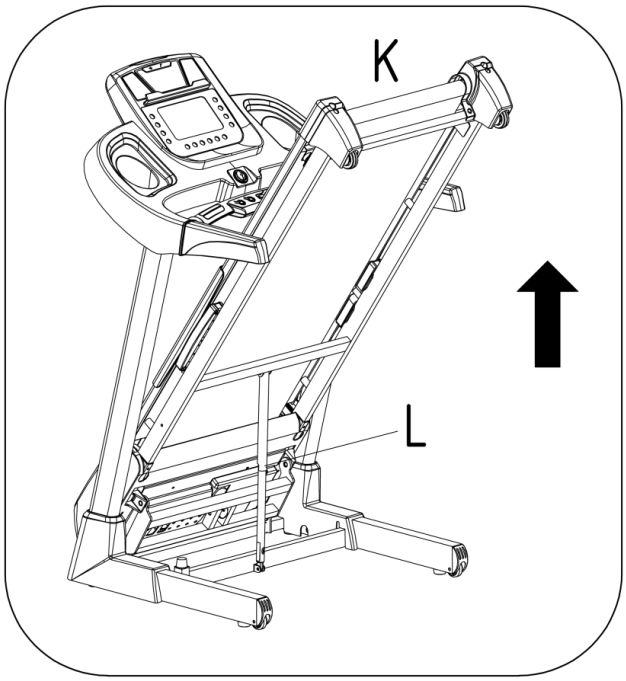

Візьміться рукою за кінець бігового полотна [*позиція* K] та піднімайте головну раму поки циліндр повітряного тиску (№ L) не заблокується.

ЗВЕРНІТЬ УВАГУ! Ви почуєте клацання, коли **циліндр повітряного тиску (№ L)** успішно заблокується.

❖ РОЗКЛАДАННЯ БІГОВОЇ ДОРІЖКИ

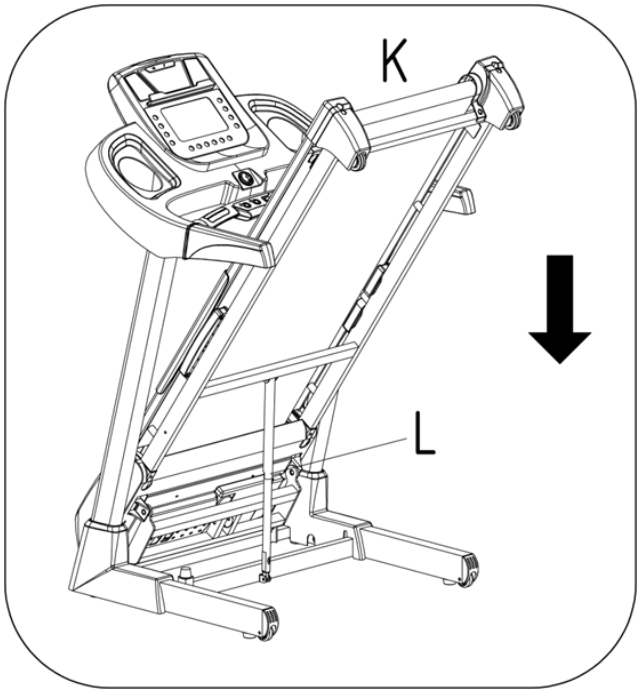

Візьміться за головну раму однією рукою [*позиція K*] та легко вдарте ногою по **циліндру повітряного тиску (№ L),** щоб розблокувати. Штовхаючи головну раму з позиції К та бігове полотно саме повинно автоматично продовжити опускатися поки головна рама не досягне горизонтального положення.

ЗВЕРНІТЬ УВАГУ! Перед тим як опускати головну раму, переконайтеся, що під нею нічого немає.

ЯК ВИКОРИСТОВУВАТИ ЗАПОБІЖНИЙ КЛЮЧ

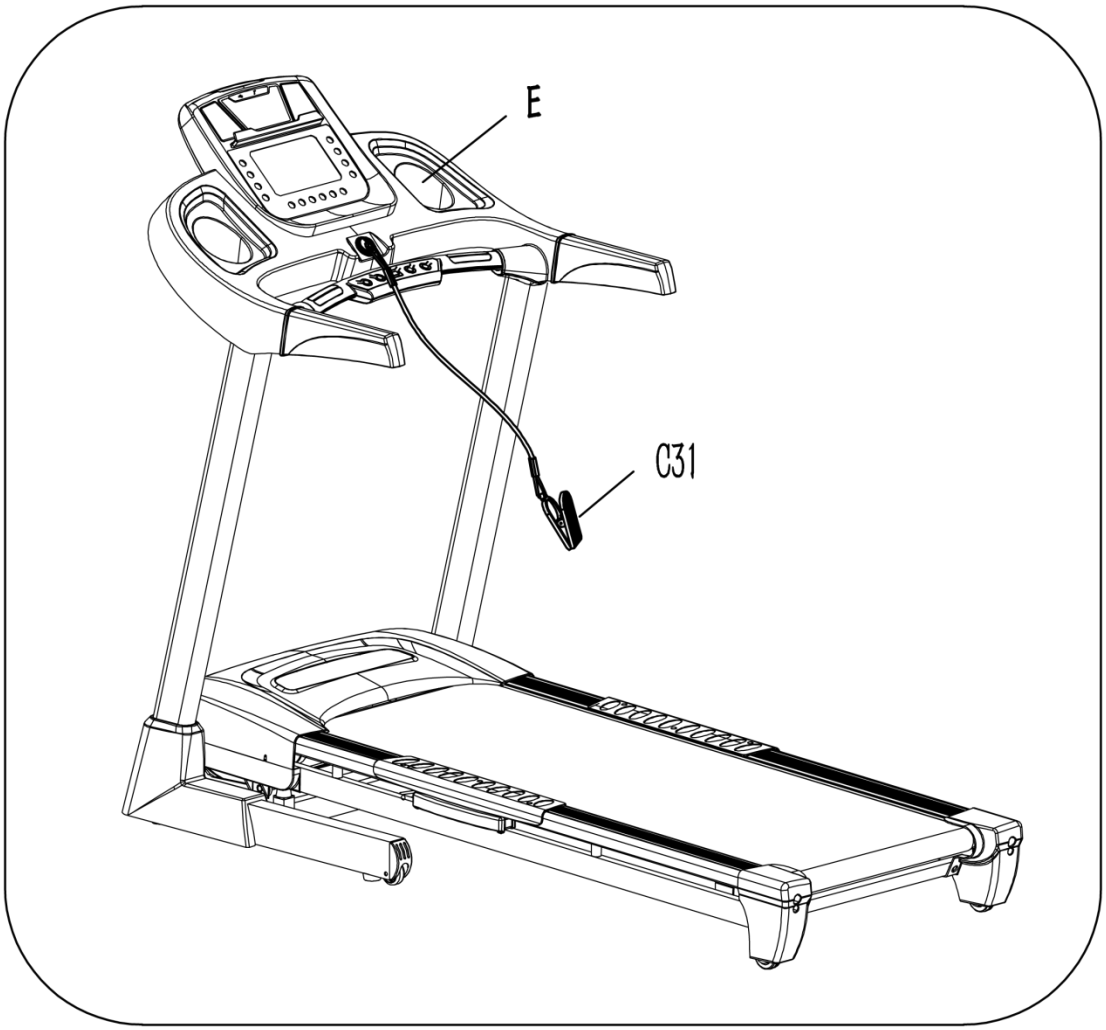

1. Перед початком бігу, будь-ласка, вставте запобіжний ключ (C31) в пульт управління, і інший його кінець прикріпіть до свого одягу.

2. В разі виникнення необхідності, будь-ласка, потягніть за мотузку запобіжного ключа, і тренажер одразу зупиниться.

ЯК ПЕРЕСУВАТИ ТРЕНАЖЕР

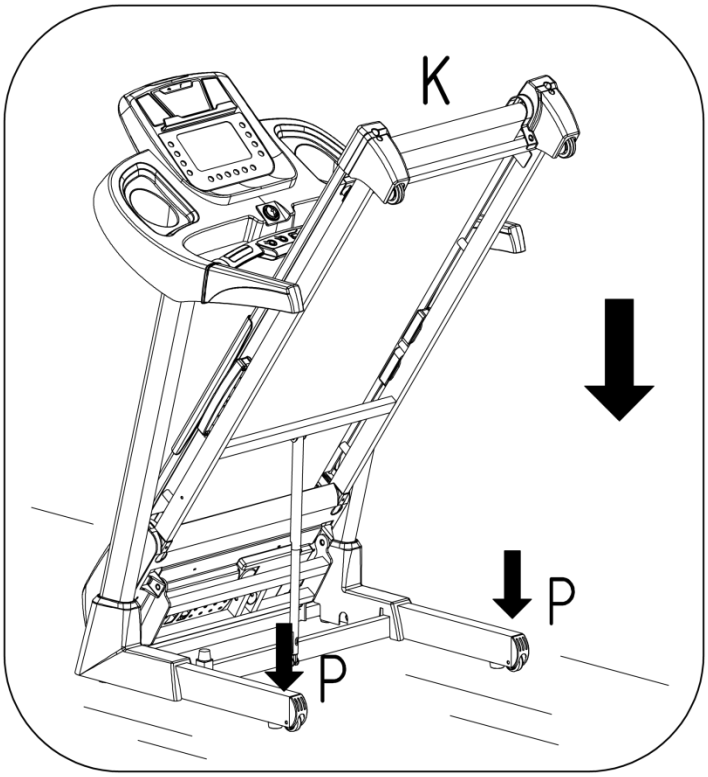

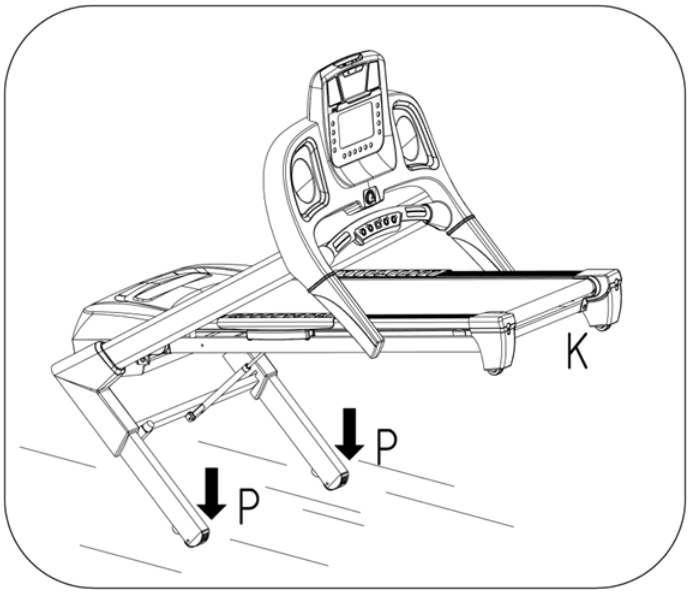

Перед тим як намагатися пересунути бігову доріжку, будь-ласка, переконайтеся, що вона належним чином складена, і шнур електро-живлення витягнутий з гнізда.

Спочатку покладіть руку в позицію К щоб підтримувати верхню задню частину бігової доріжки. Далі, поставте ногу на позицію Р, щоб тримати нижню частину бігової доріжки.

Тримаючи ногу на позиції Р, повільно починайте опускати верхню частину бігової доріжки до низу. Як тільки верхня частина бігової доріжки [позиція К] досягне достатньо низької точки, колеса опустяться на поверхню, що дозволяє з легкістю пересунути бігову доріжку в бажане місце.

ВАЖЛИВА ІНФОРМАЦІЯ ПРО ЕЛЕКТРОСИСТЕМУ

ВАЖЛИВА ПРИМІТКА: Для правильної роботи цієї бігової роботи необхідне справне джерело живлення. Задля вашої безпеки, а також безпеки інших людей, будь-ласка, перевірте чи джерело живлення справне перед тим як підключити тренажер. Будь-яке джерело енергоживлення вище або нижче цього рівня може спричинити значну шкоду тренажеру та/чи людині, що ним користується.

МЕТОДИ ЗАЗЕМЛЕННЯ:
Цей пристрій необхідно заземлити. Якщо бігова доріжка не справно працює чи зламалася, заземлення забезпечує найменший опір електричного струму щоб зменшити ризик удару електричним струмом. Цей тренажер оснащений штепсельною вилкою з кондуктором, який заземлює пристрій та заземлюючою штепсельною вилкою. Штепсельна вилка повинна бути увімкнута у відповідну розетку, яка належним чином встановлена та заземлена відповідно до місцевих правил та постанов.

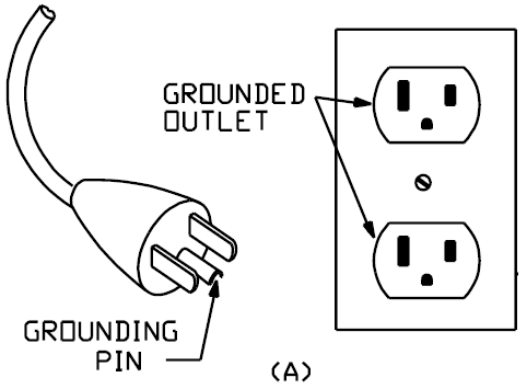

ПОПЕРЕДЖЕННЯ!
Неправильне підключення тренажера може спричинити ризик удару струмом. Порадьтеся з кваліфікованим електриком чи майстром, якщо ви не впевнені чи тренажер правильно заземлений. Не змінюйте штепсельну вилку, яка надається у комплекті з цим тренажером. Якщо вона не підходить до розетки, нехай кваліфікований електрик встановить відповідну розетку. Переконайтесь, що тренажер підключений до розетки з такими ж налаштуваннями як й штепсельна вилка. Не використовуйте адаптер для цього тренажера.

УВАГА!⚠

- НЕ використовуйте розетки від струмів замикання на землю з цією біговою доріжкою. Розташуйте шнур живлення подалі від всіх рухомих

деталей бігової доріжки, в тому числі, циліндра повітряного тиску та ходових колес.

- НЕ вмикайте бігову доріжку, використовуючи генератор чи джерело безперебійного живлення.
- НЕ витягуйте жоден з кожухів на цій біговій доріжці попередньо не відключивши шнур електроживлення.
- НЕ піддавайте бігову доріжку дії дощу та волозі. Ця бігова доріжка не призначена для використовування на вулиці чи в будь-якому іншому середовищі з високою вологістю.

ПОЧАТОК РОБОТИ

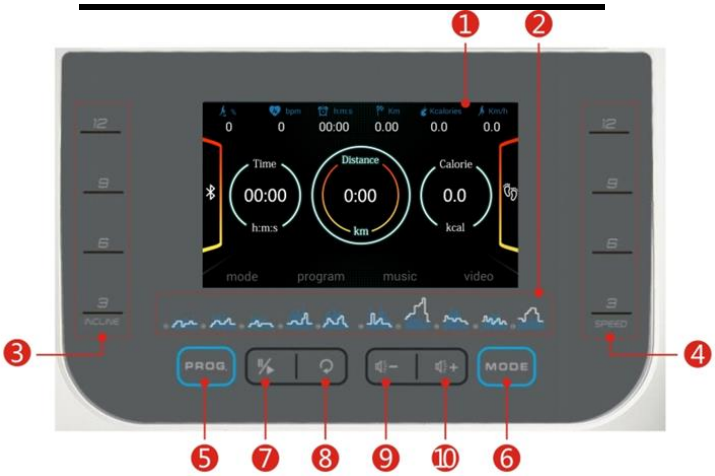

❖ Дисплей пульту управління

№	Іконка	ІНСТРУКЦІЯ З ВИКОРИСТАННЯ ФУНКЦІЙ
1		Дисплей відображення параметрів;
2		Блок програм;
3		“Incline：3，6，9，12”：Кнопка швидкого доступу для нахилу;
4		“Speed：3，6，9，12”：Кнопка швидкого доступу для швидкості;
5	PROG	Кнопка “Program”: Натисніть кнопку PROG і тренажер послідовно відобразить P1-P2……P24－U1…U3－HP1－HP2－FAT (P1-P24 - попередньо налаштовані програми; U1-U3 - програми, які налаштовує користувач; HP1-HP2 - програма контролю частоти серцебиття, ця функція опціональна в залежності від специфікації тренажера; FAT - функція виміру тілесного жиру).

6	MODE	Кнопка “Mode”: натисніть цю кнопку щоб обирати різні режими: Мигаюче віконце “15:00” - режим відрахування часу; мигаюче віконце “1,0” - режим відрахування дистанції; мигаюче віконце “50” - режим підрахунку калорій, та останній вхід в режим змагання. Перед тим як обрати будь-який з режимів, натисніть “incline+” “incline -” чи “speed+” “speed -” щоб встановити значення зворотного відліку. Якщо ви не обрали жоден з режимів, поверніться назад до режиму очікування.
7		Кнопка Play/Pause : щоб зупинити чи розпочати програвання музики чи відео.
8		Кнопка Switch: Натискаючи цю кнопку ви можете обрати режим очікування, музику та відео.
9		Кнопка VOL-/ DOWN: довге натискання цієї кнопки, дозволяє зменшити гучність. Коротке натискання цієї кнопки, дозволяє повернутися до попередньої пісні.
10		Кнопка VOL+/ UP: довге натискання цієї кнопки, дозволяє збільшити гучність. Коротке натискання цієї кнопки, дозволяє перейти до наступної пісні.

№	Іконка	ІНСТРУКЦІЯ З ВИКОРИСТАННЯ ФУНКЦІЙ
11		Запобіжний ключ: Вставте магнітний кінець запобіжного ключа в гніздо пульту управління. Тренажер не може працювати поки запобіжний ключ відсутній. Ви можете виймати запобіжний ключ при будь-якій необхідності.
12	INCLINE	**“incline+” “incline-”** : В режимі налаштування, ви можете натиснути цю кнопку щоб відрегулювати встановлене значення. Для регулювання нахилу, натисніть цю кнопку та утримуйте

		більше 0,5 секунд, тренажер автоматично збільшить чи зменшить нахил на 1 секцію.
13	– SPEED +	**“speed +” “speed-”**： В режимі налаштування, ви можете натиснути цю кнопку щоб відрегулювати встановлене значення. Для регулювання швидкості, натисніть цю кнопку та утримуйте більше 0,5 секунд, тренажер автоматично збільшить чи зменшить швидкість на 0.1 км.
14	START//STOP	**“Start”:** Щоб увімкнути тренажер вставте магнітний кінець запобіжного ключа в гніздо пульту управління та натисніть кнопку START. **“Stop”**: Коли тренажер рухається, натисніть кнопку STOP, щоб зупинити його.

❖ ДИСПЛЕЙ ВІДОБРАЖЕННЯ ВІКОНЦІВ

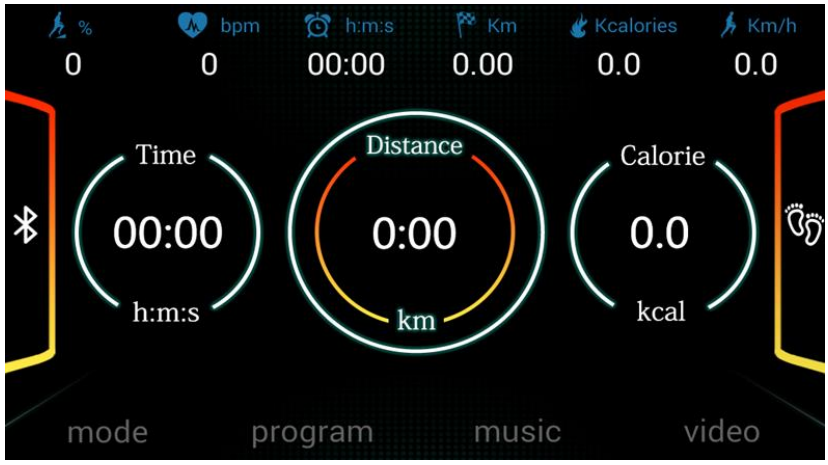

Інструкція з управління	
% 0	Віконце “**INCLINE**”: Відображує поточний нахил. Діапазон нахилу складає 0-15 рівня.
bpm 0	Віконце **“PULSE”:** Утримуйте датчики вимірювання пульсу обома руками протягом 5 секунд щоб підрахувати та відобразити частоту серцебиття бігуна за хвилину; діапазон відображення: 50-200 ударів/хв. (Ця інформація надається тільки для довідки та не може використовуватися як медична інформація).
h:m:s 0:0:0	Віконце **“TIME”:** Відображує час пробігу.
Км.	Віконце **“DISTANCE”** Відображує дистанцію пробігу.
kcalories 0.0	Віконце **“CALORIES”:** Відображує спалені бігуном калорії.

km/h 0.0	Віконце: **“SPEED”**: Відображує поточну швидкість. Діапазон швидкості: 1,0—20,0 км/год.
	КРОК: Підраховує кроки бігуна поки він біжить на тренажері.
Time 0:0:0 h:m:s	Віконце **“TIME”:** Відображає час пробігу.
Distance 0:00 km	Віконце **“DISTANCE”:** Відображає дистанцію пробігу.
Calorie 0.0 kcal	Віконце **“CALORIES”:** Відображує спалені бігуном калорії.

❖ ГОЛОВНІ ФУНКЦІЇ

1. РЕЖИМ

Кнопка “MODE”: Натисніть цю кнопку щоб обирати різні режими: Мигаюче віконце “15:00” - режим відрахування часу; мигаюче віконце “1.0” - режим відрахування дистанції; мигаюче віконце “50” - режим підрахунку калорій, та останній вхід в режим змагання. Перед тим як обрати будь-який з режимів, натисніть “incline+” “incline -” чи “speed+” “speed -” щоб встановити значення зворотного відліку. Якщо ви не обрали жоден з режимів, поверніться назад до режиму очікування.

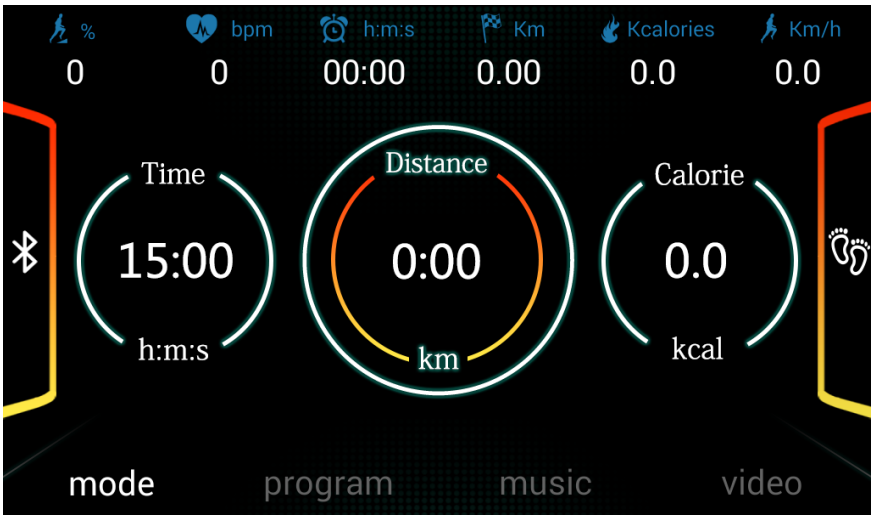

Інструкція з управління	
	Віконце відліку часу **“TIME”:** Відображує час виконання вправи. Відображає час пробігу в діапазоні від 0:00-18 годин. Коли значення досягне максимальних 18 годин, тренажер обнулить його до 0:00 та продовжить роботу. Перебуваючи у режимі зворотного відліку, він буде лічити від встановленого часу до 0:00. Коли відлік досягне 0:00, тренажер повільно зупиниться та повідомить про це.
	Віконце зворотного відліку дистанції **“DISTANCE”:** Відображує дистанцію пробігу. Відображує дистанцію від 0.0-99.9 кілометрів. Коли відлік досягне 99.9, тренажер обнулить значення та почне лічити знову від 0.0. Перебуваючи у режимі зворотного відліку, він буде лічити від бажаних налаштувань до 0:00. Коли відлік досягне 0:00, тренажер повільно зупиниться та повідомить про це.
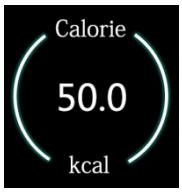	Віконце зворотного відліку калорій **“CALORIES”:** Відображає калорії. Відображає кількість спалених калорій від 0 до 999 ккал. Коли відлік досягне 999, тренажер обнулить значення та почне лічити знову від 0. Перебуваючи у режимі зворотного відліку, він буде лічити від бажаних налаштувань до 0. Коли відлік досягає 0:00, тренажер повільно зупиниться та повідомить про це.
РЕЖИМ ЗМАГАННЯ	Ви можете обрати цей режим, щоб позмагатися з системою. Будь-ласка, прочитайте нижче детальне пояснення як використовувати режим змагання.

РЕЖИМ ЗМАГАННЯ

Затисніть кнопку “MODE” щоб увійти в режим змагання, в якому є шість дистанцій за замовчуванням: 3.0км., 5.0км., 10.0км., 5.0км., 21.1км., 42.19км. Оберіть бажану дистанцію.

Дистанція змагання (км.)	Час за замовчуванням (хв.)
3 км.	18:00
5 км.	30:00
10 км.	01:00:00

15 км	01:30:00
21,10 км.	02:06:35
42,19 км.	04:13:10

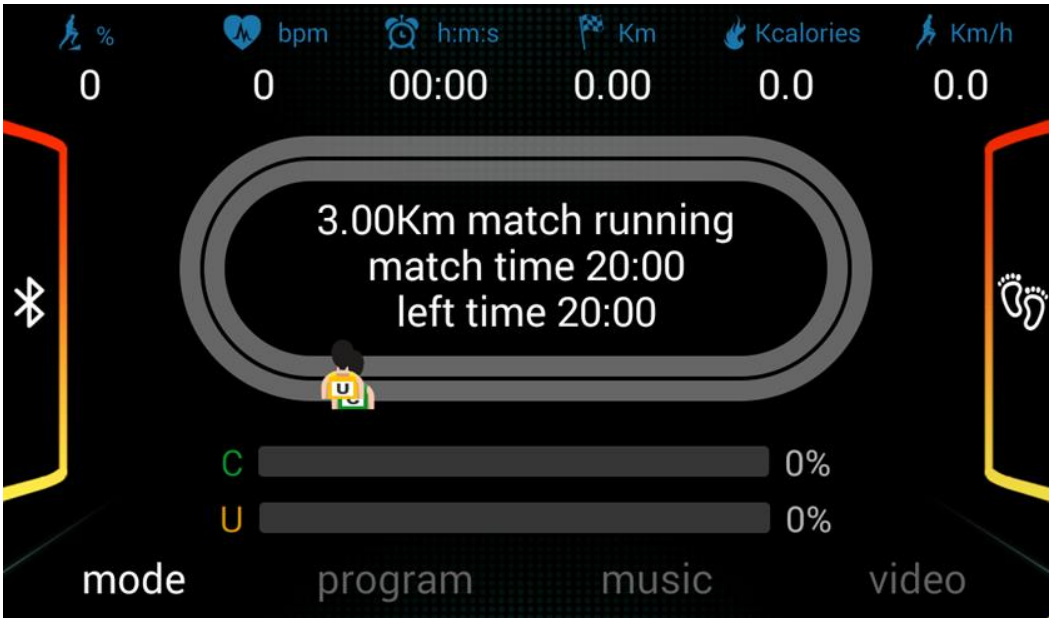

Обравши фінішну дистанції, ви можете натиснути “**INCLINE**”+/- чи кнопку **“SPEED”** +/-, щоб налаштувати час змагання. Після встановлення налаштувань часу, будь-ласка, натисніть кнопку START, щоб розпочати змагання між системою та користувачем. Протягом змагання, ви можете натискати на кнопку швидкості щоб налаштувати її, та натискати кнопку нахилу, щоб налаштувати нахил.

Відображення змагання			
	C означає систему.	C 0%	Відображає відсоткове відношення дистанції, що пробігла система.
	U означає користувача.	U 0%	Відображає відсоткове відношення дистанції, що пробіг користувач.

Після завершення вправи, система автоматично оцінить ваше виконання бігової вправи.

2. ІНТЕГРОВАНІ ПРОГРАМИ ТА НАЛАШТУВАННЯ КОРИСТУВАЧА

2.1 ІНТЕГРОВАНІ ПРОГРАМИ

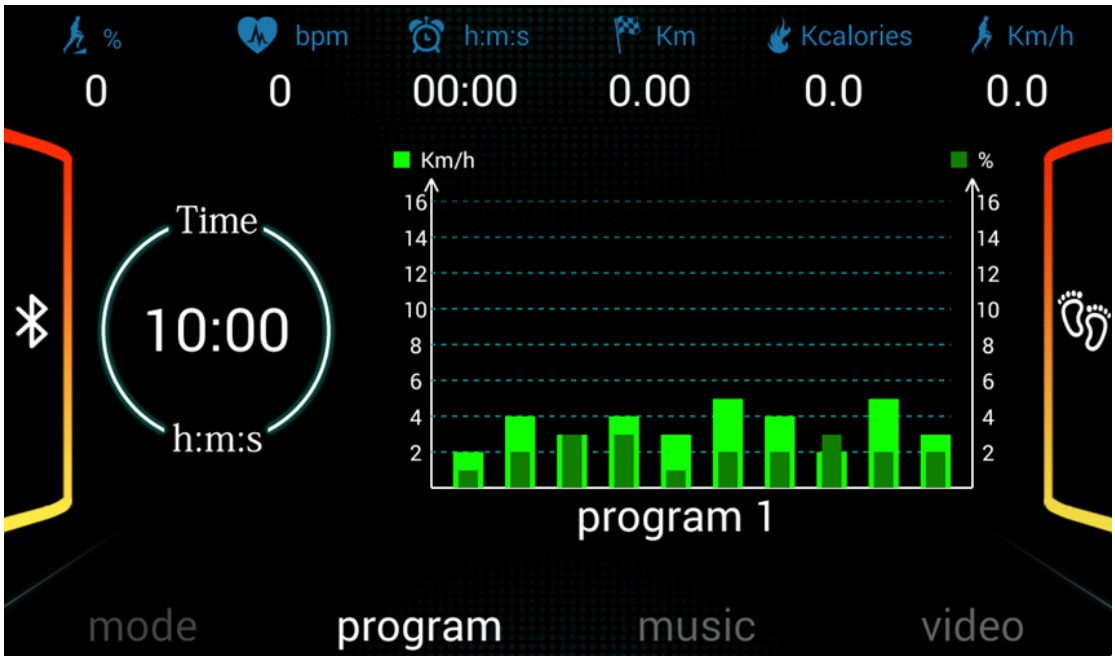

Дисплей відображення програм	
	Оберіть бажану програму і віконце часу відобразить час виконування програми на 10:00 хв. Натисніть кнопки **+/–,** щоб встановити бажаний час від 5 хв. до 99 хв.
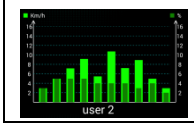	Програмний блок：Відображує 24 встановлені програми, три програми користувача, програму спалення тілесного жиру.

Натисніть кнопку PROGRAM і віконце відобразить попередньо встановлені програми **P1-P24.** Оберіть бажану програму і віконце часу відобразить час виконування програми на 10:00 хв. Натисніть кнопки **+/–** щоб встановити бажаний час від 5 хв. до 99 хв. Натисніть кнопку START, щоб розпочати програму. Коли система досягне наступного інтервалу, швидкість зміниться згідно з налаштуванням програми. Натисніть кнопки **+/–** щоб налаштувати нахил та швидкість. Коли програма досягне наступного інтервалу, вона повернеться до поточного нахилу та швидкості.

Кожна програма поділяється на 10 встановлених відрізків часу протягом часу тренування, кожен відрізок налаштовує швидкість та нахил відповідно до швидкості та часу встановленого в рамках програми.

		НТЕРВАЛ ЧАСУ = встановлений час/10									
		1	2	3	4	5	6	7	8	9	10
P1	ШВИДКІСТЬ	2	4	3	4	3	5	4	2	5	3
	НАХИЛ	1	2	3	3	1	2	2	3	2	2
P2	ШВИДКІСТЬ	2	5	4	6	4	6	4	2	4	2
	НАХИЛ	1	2	3	3	2	2	3	4	2	2
P3	ШВИДКІСТЬ	2	5	4	5	4	5	4	2	3	2
	НАХИЛ	1	2	2	3	1	2	2	2	2	1
P4	ШВИДКІСТЬ	3	6	7	5	8	5	9	6	4	3
	НАХИЛ	2	2	3	3	2	2	4	6	2	2
P5	ШВИДКІСТЬ	3	6	7	5	8	6	7	6	4	3
	НАХИЛ	1	2	4	3	2	2	4	5	2	1
P6	ШВИДКІСТЬ	2	8	6	4	5	9	7	5	4	3
	НАХИЛ	2	2	6	2	3	4	2	2	2	1
P7	ШВИДКІСТЬ	2	6	7	4	4	7	4	2	4	2
	НАХИЛ	4	5	6	6	9	9	10	12	6	3
P8	ШВИДКІСТЬ	2	4	6	8	7	8	6	2	3	2
	НАХИЛ	3	5	4	4	3	4	4	3	3	2
P9	ШВИДКІСТЬ	2	4	5	5	6	5	6	3	3	2
	НАХИЛ	3	5	3	4	2	3	4	2	3	2
P10	ШВИДКІСТЬ	2	3	5	3	3	5	3	6	3	3
	НАХИЛ	4	4	3	6	7	8	8	6	3	3
P11	ШВИДКІСТЬ	2	5	8	10	6	9	5	3	2	2
	НАХИЛ	1	3	5	8	10	7	6	3	2	3
P12	ШВИДКІСТЬ	2	5	5	4	4	6	4	2	3	4
	НАХИЛ	3	5	6	7	12	9	11	11	6	3
P13	ШВИДКІСТЬ	2	7	4	7	8	9	4	5	3	2
	НАХИЛ	5	6	6	4	6	5	8	9	4	2
P14	ШВИДКІСТЬ	2	6	5	4	8	6	5	2	3	3
	(НАХИЛ	5	6	5	8	4	5	5	10	6	3
P15	ШВИДКІСТЬ	2	6	5	4	8	7	5	3	3	2
	НАХИЛ	3	4	5	6	3	5	5	6	4	3
P16	ШВИДКІСТЬ	2	5	7	5	8	6	5	2	4	2
	НАХИЛ	1	5	6	8	12	9	10	9	5	3

P17	ШВИДКІСТЬ	2	5	6	7	8	9	10	5	3	4
	НАХИЛ	3	5	6	8	6	5	8	7	5	3
P18	ШВИДКІСТЬ	2	3	5	6	8	6	9	6	5	2
	НАХИЛ	5	7	5	8	6	5	9	10	6	2
P19	ШВИДКІСТЬ	3	7	6	5	9	7	6	3	5	2
	НАХИЛ	3	5	6	8	5	6	5	12	8	3
P20	ШВИДКІСТЬ	3	7	9	10	11	12	10	8	5	2
	НАХИЛ	2	5	6	7	6	5	8	6	3	2
P21	ШВИДКІСТЬ	3	6	8	7	9	10	5	8	3	2
	НАХИЛ	3	6	8	9	9	6	8	10	6	3
P22	ШВИДКІСТЬ	3	5	8	6	9	10	8	12	6	3
	НАХИЛ	2	6	8	10	12	10	12	8	5	2
P23	ШВИДКІСТЬ	3	5	9	11	12	8	6	5	3	2
	НАХИЛ	2	6	8	10	9	7	8	10	6	3
P24	ШВИДКІСТЬ	3	8	10	11	12	10	10	8	5	3
	НАХИЛ	3	6	8	9	10	12	9	6	3	2

2.2 НАЛАШТУВАННЯ КОРИСТУВАЧА (U1-U3):

Натисніть кнопку PROGRAM щоб циклічно пройти через програми поки не досягнете програм User1-User2-User3. Програми для налаштування користувачем (U1-U3) - це програми, які дозволяють користувачу вручну налаштувати кожну з 10 програм з тим щоб змоделювати свій власний режим тренування.

Щоб розпочати, оберіть U1 (перший профіль для налаштування користувачем), коли ви оберете налаштування, віконце TIME покаже встановлений час в 10:00 хв. Використовуйте кнопки SPEED +/-, INCLINE +/-, чи QUICK SPEED/INCLINE щоб встановити бажані значення. Натисніть кнопку MODE щоб перейти до наступної секції чи перестрибнути через секції. Після встановлення першої секції, ви можете встановити значення для іншої. Повторіть цей процес поки не заповните всі секції. Значення, які ви встановите, не зміняться, якщо тільки ви їх не зміните.

Після закінчення налаштування вашого режиму заняття, ви можете натиснути кнопку START, щоб почати вправу. Тренажер працюватиме на попередньо встановленій швидкості та нахилятися за вашими налаштуваннями. Вся програма поділяється на 10 секцій. Кожна секція поділена на 10 встановлених відрізків часу протягом часу тренування і секція налаштовуватиметься на швидкість та нахил базуючись на швидкості та часі, встановлених в рамках програми. Коли вся програма буде виконана, тренажер зупиниться.

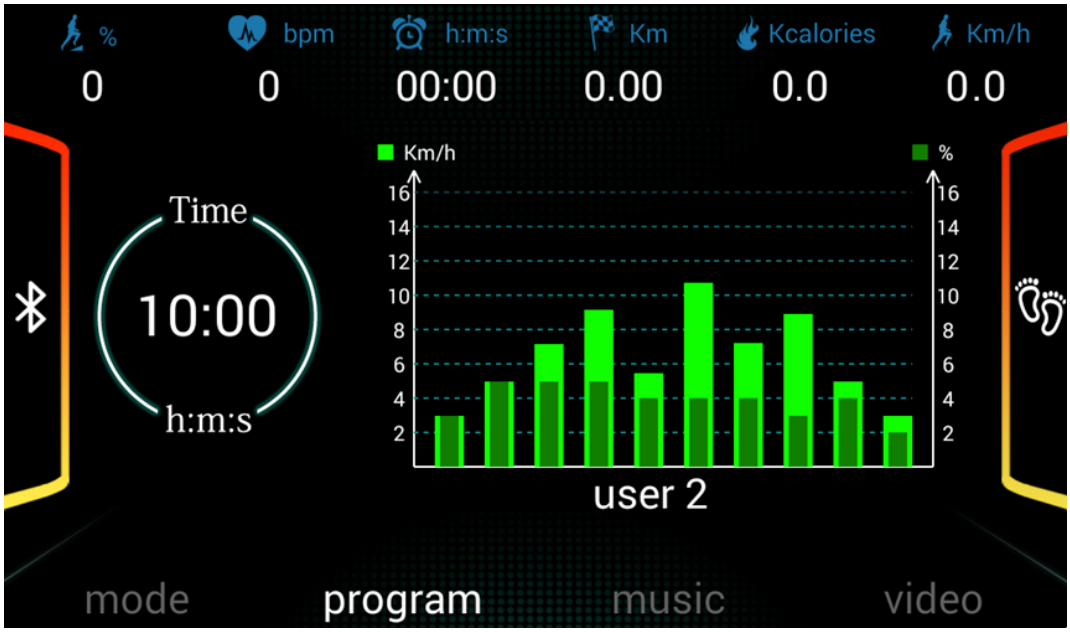

2.3 ПРОГРАМА КОНТРОЛЮ СЕРЦЕБИТТЯ:

(Ця функція опціональна, та доступна тільки якщо тренажер оснащений бездротовим приймачем та пульсометром).

1. Натисніть кнопку PROGRAM, щоб циклічно пройти через програми поки не досягнете програми контролю серцебиття 1 та програми контролю серцебиття 2, ви можете обрати контроль серцебиття від HP1 до HP2.
2. HP1: Максимальна швидкість: 10.0 км./год.
3. HP2: Максимальна швидкість: 12.0 км./год.
4. Натисніть кнопку “MODE“, щоб увійти у режим налаштування віку. Користувач, натискаючи кнопки “INCLINE+”, “INCLINE -”, “SPEED+”, “SPEED -”, може обрати свій вік.
5. Після встановлення віку, натисніть кнопку “MODE” і система запропонує відповідну цільову частоту серцебиття та покаже це у віконці для довідки. Ви також можете натиснути на кнопки “INCLINE+”, “INCLINE -”, “SPEED+”, “SPEED -” щоб обрати очікувану частоту серцебиття відповідно до свого стану здоров'я.
6. Після налаштування віку та цільової частоти серцебиття, натисніть кнопку “MODE” щоб перейти до налаштувань часу. Вікнце “TIME” відобразить попередньо встановлений час в 10:00 хв., натисніть кнопку “INCLINE+”、“INCLINE -”、“SPEED+”、“SPEED -”, щоб встановити час.
7. Натисніть кнопку “START”, щоб почати вправу.
8. Якщо в режимі контролю частоти серцебиття ви не встановите жодного значення та натиснете кнопку “START”, система автоматично налаштує швидкість та нахил згідно з цільовою частотою серцебиття за замовчуванням.

9. При виконані програми контролю частоти серцебиття, кнопки “INCLINE+”, “INCLINE -”, “SPEED+”, “SPEED -” доступні для налаштування швидкості та нахилу, але система також може автоматично досягти цільового значення серцебиття користувача.
10. Перша хвилина бігу - розминка, система не встановлює автоматично швидкість та нахил, в першу хвилину доступне тільки ручне налаштування. Через 1 хвилину система додаватиме швидкості з частотою 0,5 км. кожен раз коли значення досягне максимальної швидкості, але цільове значення частоти пульсу не досягнуте, система додасть нахил з частотою 1 секція за раз з тим, щоб досягти цільового значення частоти серцебиття користувача. Коли встановлений час спливе, тренажер автоматично зупиниться.
11. Зверніть увагу: Програма контролю частоти серцебиття доступна тільки при використанні пульсометру, який повинен щільно прилягати до грудей та шкіри.

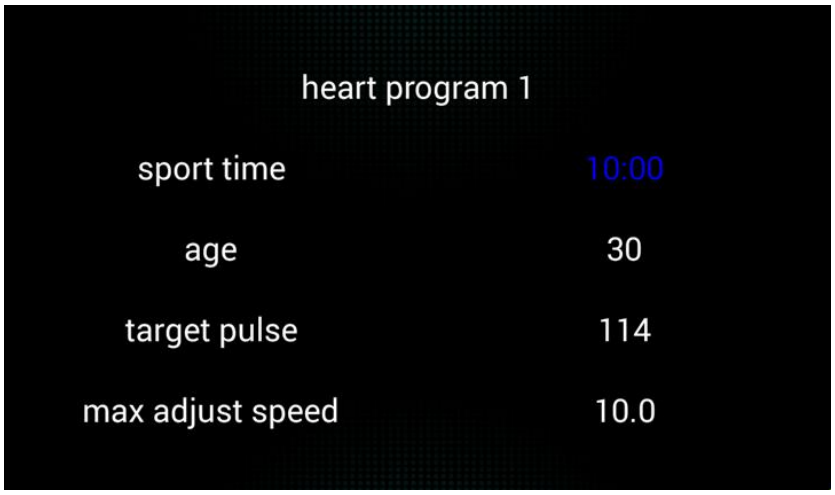

2.4 ПІДРАХУВАННЯ ТІЛЕСНОГО ЖИРУ

Натискайте кнопку PROGRAM поки віконце не покаже FAT (підрахування тілесного жиру). Натисніть MODE, щоб ввести SEX (СТАТЬ), AGE (ВІК), HEIGHT (ЗРІСТ), WEIGHT (ВАГУ), ІМТ (індекс маси тіла).

Натискайте кнопки SPEED +/-, щоб встановити СТАТЬ, ВІК, ЗРІСТ, ВАГУ (зверніться до таблиці нижче). Коли налаштування завершене, натисніть MODE, це дозволить встановити ІМТ (індекс маси тіла).

Щоб встановити ІМТ візьміться обома руками за датчики вимірювання пульсу, які розташовані на рукоятках та тримайте їх щонайменше 3 секунди. У віконці з'явиться ваш індекс маси тіла. Індекс маси тіла використовується для того, щоб перевірити відношення між зростом та вагою. Ця інформація надається тільки для довідки та не призначена для використання в медичних цілях. Індекс маси тіла застосовується як для чоловіків так і для жінок.

ЗВЕРНІТЬ УВАГУ: Середнє значення індексу маси тіла: 20-25%

Знижена маса:	нижче 19,0
Нормальна маса:	20,0 – 25,0
Надлишкова маса:	26,0 – 29,0
Ожиріння:	30,0 - та вище

ТАБЛИЦЯ ІНДЕКСУ МАСИ ТІЛА (ІМТ)

Стать	Чоловіки	Жінки
Вік	10-99 років	
Зріст	100-200 см.	
Вага	20-150 кг.	
ІМТ	≤19	Знижена маса
ІМТ	=(20---25)	Нормальна вага
ІМТ	=(26---29)	Надлишкова маса
ІМТ	≤30	Ожиріння

3. МУЗИКА

Натисніть кнопку перемикання , щоб перейти до функції програвання музики. Доступні формати: WAV, MP3, MP4. Потім натисніть кнопку програвання , щоб почати програвати музику.

В систему інтегрована деяка музика. Ви також можете зберігати свою улюблену музику в USB накопичувачі, та вставляти USB в гніздо для USB, щоб програвати музику.

Натискайте кнопку, вказану нижче, щоб обрати музику та налаштувати гучність.

Кнопка **VOL-/ DOWN** : довге натискання цієї кнопки, дозволяє зменшити гучність. Коротке натискання цієї кнопки, дозволяє повернутися до попередньої пісні.

Кнопка **VOL+/ UP** **:** довге натискання цієї кнопки, дозволяє збільшити гучність. Коротке натискання цієї кнопки, дозволяє перейти до наступної пісні.

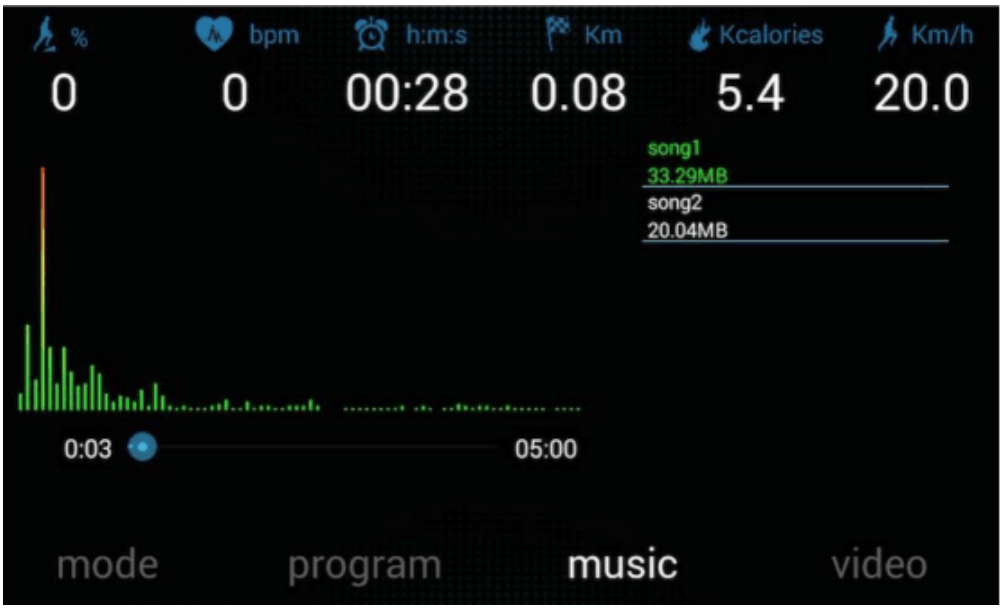

4. ВІДЕО

Натисніть кнопку перемикання , щоб перейти до функції програвання відео. Доступні формати: RMVB, MOV, AVI. Потім натисніть кнопку програвання, щоб почати програвати відео.

В систему інтегровані деякі відео. Ви також можете зберігати свої улюблені відео в USB накопичувачі, та вставляти USB в гніздо для USB, щоб програвати відео.

Натискайте кнопку, вказану нижче, щоб обрати відео та налаштувати гучність.
Кнопка VOL-/ DOWN : довге натискання цієї кнопки, дозволяє зменшити гучність. Коротке натискання цієї кнопки, дозволяє повернутися до попередньому відео.

Кнопка VOL+/ UP : довге натискання цієї кнопки, дозволяє збільшити гучність. Коротке натискання цієї кнопки, дозволяє перейти до наступної відео.

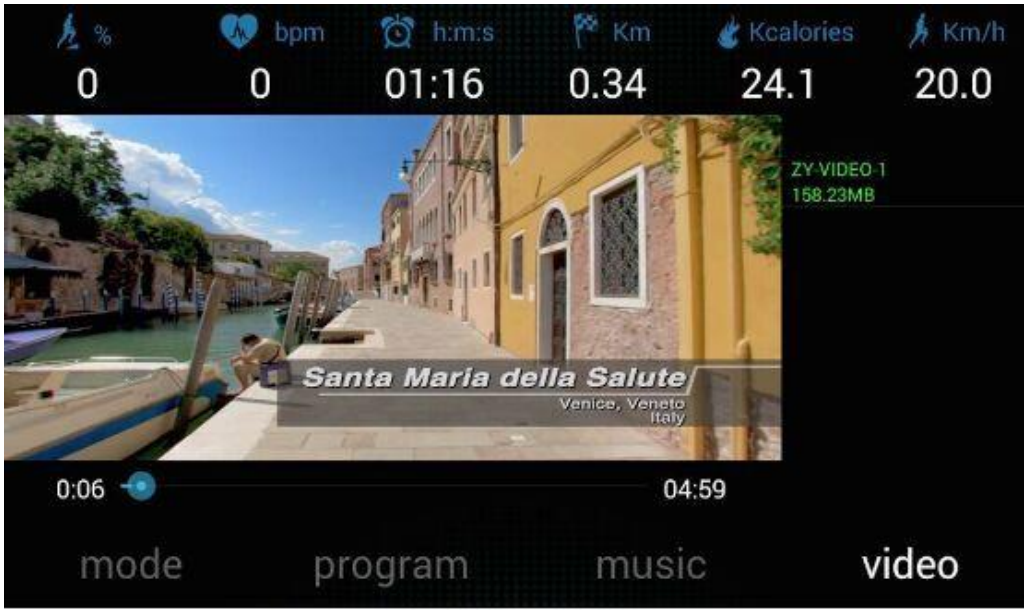

5. Робота MP3:

Ви можете під'єднати свій мобільний телефон через MP3-дріт, щоб програвати музику, обирати музику та налаштовувати гучність музики кнопками свого телефону.

❖ ФУНКЦІЇ УПРАВЛІННЯ

1. Натисніть кнопку Speed -, щоб зменшити швидкість бігу.
2. Натисніть кнопку Speed +, щоб збільшити швидкість бігу.
3. Натисніть кнопку Incline -, щоб зменшити нахил.
4. Натисніть кнопку Incline +, щоб збільшити нахил.
5. Натискайте кнопки швидкості, щоб швидко додати темпу обраній швидкості.
6. Натискайте кнопки нахилу, щоб швидко змінити нахил.
7. Натисніть STOP, щоб зупинити бігове полотно тренажера.
8. Утримуйте датчики вимірювання пульсу обома руками протягом 5 секунд, щоб підрахувати та відобразити на дисплеї частоту серцебиття бігуна за хвилину.

❖ ШВИДКИЙ СТАРТ:

1. Вставте магнітний кінець запобіжного ключа в пульт управління комп'ютером.
2. Натисніть кнопку START, пролунає дзвінок і система автоматично відобразить 3-секундний зворотній відлік. Коли відлік досягне нуля, бігове полотно почне рухатися. Початкова швидкість складає 0,6 м/год (швидкість бігу за замовчуванням)

4. Почавши, ви можете використовувати кнопки SPEED +/– чи кнопки QUICK SPEED, щоб встановити швидкість бігової доріжки. Ви також можете використовувати кнопки INCLINE +/– чи кнопки QUICK INCLINE щоб встановити нахил бігової доріжки.

❖ НАГАДУВАННЯ ПРО ЗМАЩУВАННЯ

Бігову доріжку необхідно змащувати кожні 300 кілометрів. Система нагадуватиме виводячи попередження на екран. Будь-ласка, прочитайте інструкцію з догляду, щоб правильно змащувати тренажер. Намастіть мастилом середину бігової платформи з обох сторін. Після змащення, натисніть та утримуйте кнопку START протягом 3 секунд, щоб очистити нагадування; у віконці з'явиться загальна дистанція пробігу.

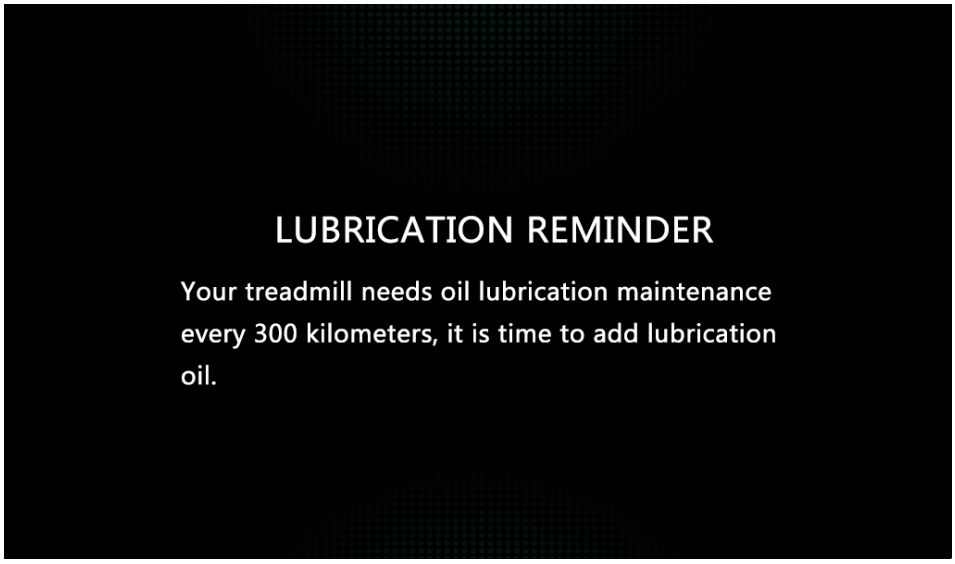

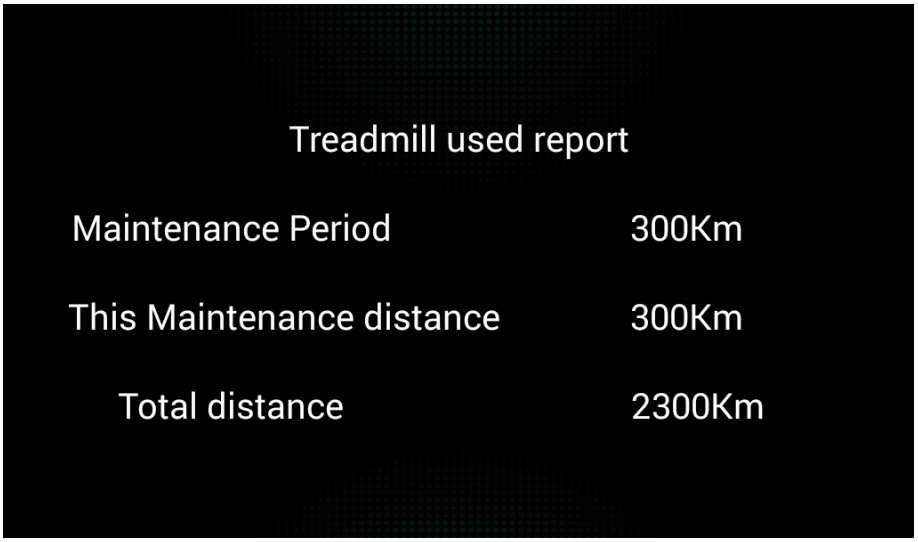

❖ ДІАПАЗОН ПАРАМЕТРІВ

	Початкова	Значення за замовчуванням	Встановлений діапазон	Діапазон відображення
ЧАС (ХВ:СЕК)	0:00	15:00	5:00-99:00	0:00－99:59
НАХИЛ (СЕКЦІЯ)	0	0	0-15	0-15
ШВИДКІСТЬ (КМ/ГОД.)	1,0	1,0	1,0-20,0	1,0-20,0
ДИСТАНЦІЯ (КМ)	0	1,0	0,5-99,9	0,00－99,99
ПУЛЬС (УДАРІВ-ХВ.)	P	Немає	Немає	50-200
КАЛОРІЇ (КИЛОКАЛ)	0	50	10-999	0－999

ІНСТРУКЦІЯ З ВИКОНАННЯ ВПРАВ

❖ ПОЧАТОК

Перед тим, як розпочати яку-небудь програму тренувань, проконсультуйтесь з лікарем, щоб визначити медичні та фізичні умови, які можуть бути небезпечними для Вашого здоров'я, чи які є перешкодою для використання цього тренажера належним чином. Звертайте увагу на сигнали Вашого організму. Неправильні або надмірні тренування можуть заподіяти шкоду здоров'ю. Негайно припиніть тренування, якщо ви відчули який-небудь із симптомів: біль, утрудненість дихання, нерегулярне серцебиття, задишку, запаморочення або нудоту.

Ознайомтеся зі своєю біговою доріжкою. Перед тим як почати використовувати бігову доріжку, приділіть час тому, щоб ознайомитися з управлінням. Коли почнете себе відчувати впевнено, можете встати на борти та балансувати поклавши руки на поручні.

Потім приєднайте кінець запобіжного ключа до свого одягу та вставте його магнітний кінець в панель управління. Натисніть кнопку START щоб увімкнути бігову доріжку. Тренажер почне рухатися на швидкості в 0,5 миль/год за замовчуванням. Коли вам стане зручно, можете поволі збільшувати швидкість. По закінченню виконання вправи, натисніть кнопку STOP чи вийміть магнітний кінець запобіжного ключа (№ C31) щоб запинити тренажер.

❖ ЗАПОБІЖНЕ БЛОКУВАННЯ

Вийміть запобіжний ключ (№ C31) з пульту управління, щоб терміново зупинити бігову доріжку. Коли бігова доріжка повністю зупиняється, дисплей комп'ютера покаже “- - -“ і 3 рази пролунає дзвінок. Щоб увімкнути бігову доріжку заново вставте магнітний кінець запобіжного ключа (№ C31) в пульт управління та натисніть кнопку START.

❖ ФУНКЦІЯ ЕНЕРГОЗБЕРІГАННЯ

Якщо бігова доріжка неактивна протягом 10 хвилин, вона увійде у *режим зберігання енергії*. Коли бігова доріжка знаходиться в *режимі зберігання енергії*, її дисплей на панелі управління вимикається. Щоб її заново активувати натисніть будь-яку кнопку.

❖ ВІДКЛЮЧЕННЯ ЖИВЛЕННЯ

Живлення бігової доріжки можна вимикати без будь-якого ризику будь-коли, підчас чи після тренування.

⚠ ПОПЕРЕДЖЕННЯ!

1. Ми рекомендуємо зберігати не високу швидкість на початку тренування та триматися за поручні поки не звикнете та не пристосуєтесь до бігової доріжки.
2. Вставте магнітний кінець запобіжного ключа в панель управління та приєднайте протилежний кінець запобіжної кліпси до вашого одягу перед початком тренування. Щоб завершити тренування, натисніть кнопку STOP чи вийміть запобіжний ключ. Бігова доріжка негайно зупиниться при виконання однієї з цих дій.

КЕРІВНИЦТВО ПО ПРОВЕДЕННЮ ТЕХНІЧНОГО ОБСЛУГОВУВАННЯ

Загальне прибирання допоможе продовжити життя та покращити роботу бігової доріжки. Тримайте пристрій в чистоті та регулярно витирайте пил, чистість обидві зовнішні сторони бігового полотна щоб запобігти накопиченню пилу під полотном. Чистість своє взуття для бігу, щоб бруд з взуття не осідав на біговому полотні. Протирайте поверхню бігового полотна чистою вологою тканиною. Тримайте рідини якнайдалі від електричних деталей та бігового полотна.

❖ РЕГУЛЮВАННЯ БІГОВОГО ПОЛОТНА

Поставте бігову доріжку на рівну поверхню та налаштуйте її на 6-8 км/год., щоб перевірити та побачити чи змістилося бігове полотно (№ 20) з центру.

1. Якщо бігове полотно (№ 20) змістилося вправо, поверніть регулюючий гвинт вправо на 1/4 оберти за годинниковою стрілкою, потім лівий регулюючий гвинт - на 1/4 оберти проти годинникової стрілки. Якщо полотно не змінило положення, повторюйте ці кроки поки воно не вирівняється по центру. Див. рис. А.

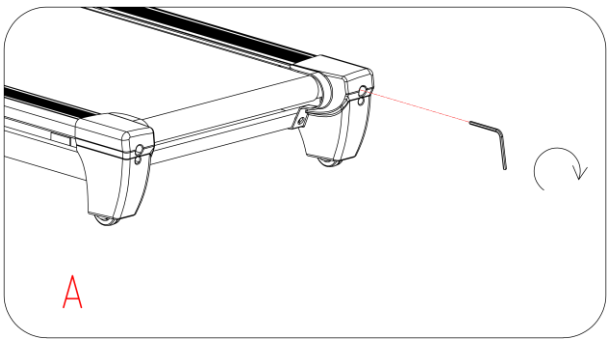

2. Якщо бігове полотно (№ 20) змістилося вліво, поверніть регулюючий гвинт вліво на 1/4 оберти за годинниковою стрілкою, потім правий регулюючий гвинт - на 1/4 оберти проти годинникової стрілки. Якщо полотно не змінило положення, повторюйте ці кроки поки воно не вирівняється по центру. Див. рис. В.

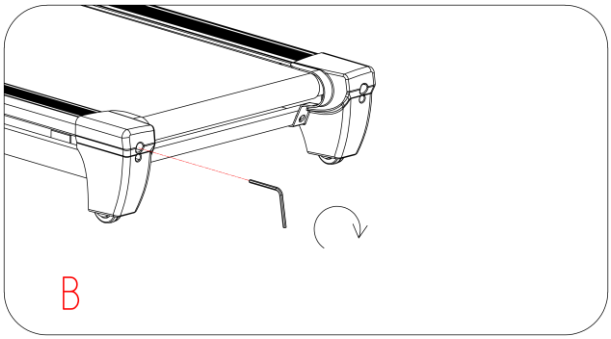

3. З часом бігове полотно (№ 20) розтягнеться. Щоб затягнути полотно, поверніть обидва регулюючі гвинти, лівий та правий на один оберт за годинниковою стрілкою. Перевірте натягнення полотна. Продовжуйте цей крок поки полотно не досягне правильного натягнення. Переконайтеся, що регулюєте обидві сторони однаково, щоб забезпечити рівне положення полотна. Див. рис. С.

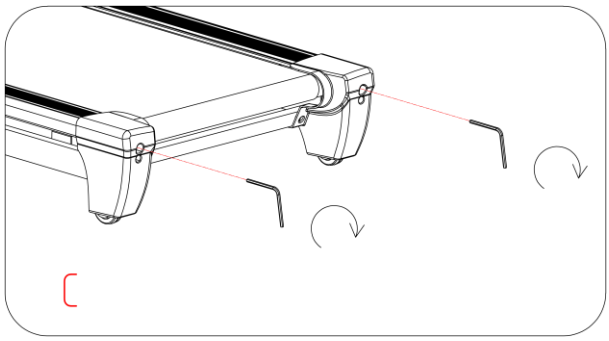

ЗМАЩУВАННЯ БІГОВОЇ ДОРІЖКИ

Важливо змащувати бігове полотно та платформу, оскільки тертя впливає на строк служби та роботу бігової доріжки. Тому рекомендується регулярно перевіряти бігове полотно.

УВАГА!⚠ Перед прибиранням, змащуванням чи ремонтом пристрою завжди вимикайте бігову доріжку з розетки.

Рекомендується такий розклад прибирань:

Користувач, який мало тренується (менше 3 год./неділю): *кожні шість місяців*

Користувач, який тренується посередньо (3-5 год./неділю): *кожні три місяці*

Користувач, який багато тренується (більше 5 год./неділю): *кожні два місяці*

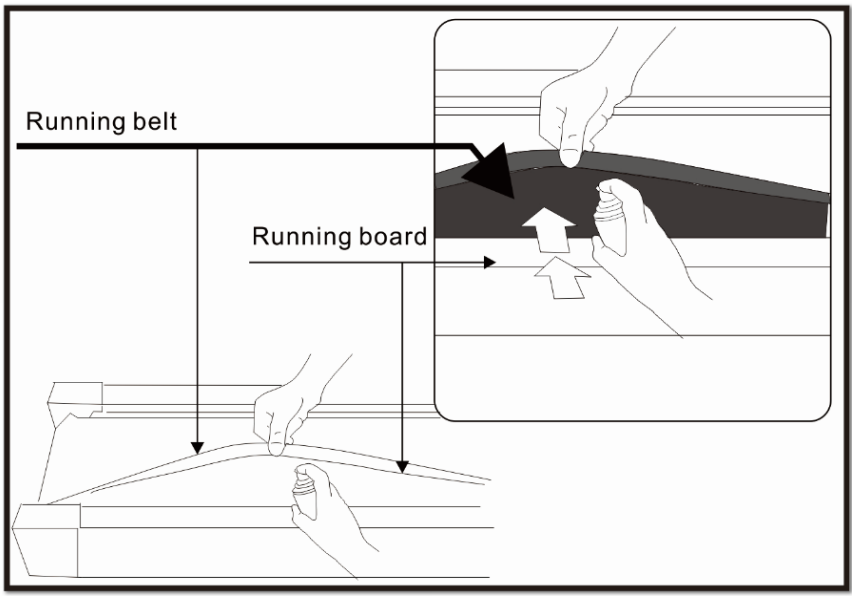

ЗВЕРНІТЬ УВАГУ:

1. Для кращого зберігання бігової доріжки та продовження її строку служби, рекомендується вимикати тренажер на 10 хв. кожні 2 години та повністю вимикати його коли ним не користуються.

2. Через розтягнуте бігове полотно бігун може посковзнутися біжучи, в той час як занадто затягнуте бігове полотно може знизити працездатність двигунів, а також збільшити тертя між роликом та біговим полотном. Найбільш прийнятний рівень натягнення полотна це можливість відтягнути його на 50-75 мм. від платформи.

ВИРІШЕННЯ ПРОБЛЕМ

Помилка обміну даних , від панелі до пристрою

Методи вирішення :

1. Перевірка з'єднуючого дроту
2. Заміна дроту
3. Заміна пульту
4. Заміна пристрою

Відсутній знак швидкості

Методи вирішення :

1. Перевірка датчика швидкості
2. Заміна датчика швидкості
3. Заміна пристрою

Захист від перевертання

Методи вирішення :

1. Перевірка дроту двигуна
2. Перевірка двигуна
3. Перевірка пристрою

Несправність нахилу

Методи вирішення :

1. Перевірка дроту нахилу
2. Перевірка двигуна нахилу
3. Перевірка пристрою

Захист від перевантаження струму

Методи вирішення :

1. Зниження навантаження
2. Заміна трансмісії
3. Заміна двигуна

Несправність двигуна

Методи вирішення :

1. Перевірка дроту двигуна
2. Перевірка двигуна

Помилка зберігання

Методи вирішення :

1. Перевірка зберігання ІС
2. Заміна пристрою

Різке перевантаження струму

Методи вирішення:

1. Налаштування потенціометру
2. Перевірка трансмісії
3. Перевірка двигуна

Помилка обміну даних, від драйвера до панелі

Методи вирішення:

1. Перевірка з'єднувального дроту
2. Заміна кабелю
3. Заміна пульту
4. Заміна драйвера

Помилка обміну даних пульту управління

Метод вирішення :

1. Перевірка з'єднуючого дроту пульту

Зовнішнє перевантаження напруги

Методи вирішення :

1. Перевірка чистого струму
2. Ремонт

3. Зовнішнє перевантаження напруги

Методи вирішення :

1. Перевірка чистого струму
2. Ремонт

Синхронізація з пристроями ANDROID і IOS

Інструкція для користувача

Установка програми
Зідскануйте QR-код, щоб на своєму пристрої швидко знайти програму FitShow в AppStore.
Примітка: Щоб зідсканувати QR-код, Вам необхідно спочатку завантажити на свій пристрій програму QR READER. Вона доступна як в AppStore, так і в Google Play Store.

Створення облікового запису
1. Вперше користуючись програмою, необхідно зареєструвати ім'я користувача та пароль, щоб захистити свою історію тренувань. Якщо Ви вже зареєстровані, щоб увійти, введіть своє ім'я та пароль.
2. Зареєструйтеся через електронну скриньку чи номер телефону, потім оберіть ім'я користувача та пароль для Вашого акаунта в FitShow.

Синхронізація пристрою
1. Для тренування удома увімкніть на своєму пристрої Bluetooth. Просто клікніть на червону кнопку «INDOOR» та почніть тренування, а програма FitShow записуватиме результати Вашого тренування.
Примітка: Клікніть на синю кнопку «OUTDOOR», щоб перейти у режим GPS, що дозволяє Вам вистежувати історію Вашого тренування на вулиці.

Синхронізація пристрою
Увімкнений Bluetooth автоматично відстежуватиме ваш пристрій.
Підключіться до відповідного пристрою, щоб забезпечити правильне з'єднання.

Синхронізація пристрою
3. Якщо Ви клікнете на іконку пристрою одразу після з'єднання, з'явиться Інформація про пристрій, що відображає допустимий діапазон специфікацій.

Інструкція з експлуатації
4. Щоб змінити налаштування, притримуйтесь таких кроків:
4.1 Клікніть кнопку «ME», що розташована внизу справа.
4.2 Клікніть кнопку «Settings» внизу та Enable Control.

- Перегляд тільки підтримуваних пристроїв
  При синхронізації по Bluetooth відображуватиметься тільки відповідний тренажер.
- Контроль бігової доріжки
  Дозволяє контролювати швидкість нахил вашого мобільного пристрою.
- Видалення історії тренувань
  Дозволяє видаляти історію тренувань.

Інструкція з експлуатації
5. Підключившись, програма відобразить чотири режими. Виберіть один режим та клікніть кнопку «START», щоб розпочати тренування.
УВАГА! Рухайтесь обережно, використовуючи програму під час тренування. оскільки виконання декількох дій одночасно може відволікати.

Інструкція з експлуатації
6. Як тільки Ви почнете тренування, на екрані відображуватиметься Ваш прогрес: пройдений час та відстань, спалені калорії, кількість кроків за хвилину, серцебиття за хвилину, середня швидкість та темп. Закінчивши тренування, натисніть кнопку «STOP» і FitShow збереже цей запис у Вашій історії тренувань.